ELSYSTEMITALIA
ELETTRONICA E SISTEMI · QUADRI ELETTRICI DI MANOVRA PER IMPIANTI ELEVATORI
www.elsystemitalia.com

ITALIANO V2.4

Rev. n. 2 hardware: LCD600 V.9.1 frw 2.4

DISPLAY ICARO SERIALE PROGRAMMABILE

CODICI:

LCD600-A

-ICONE COLORATE;
-SFONDO BLU (16 SEG)

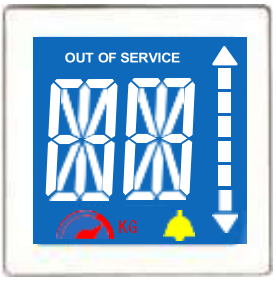

LCD609-A

-ICONE COLORATE;
-SFONDO NERO (16 SEG)

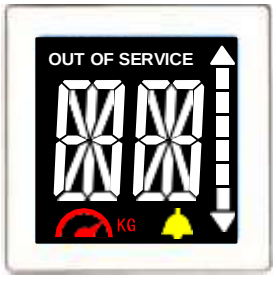

Supportato dalla versione:
V4.3.037-V7.0.044-V4.1.118-V1.0.007

KIT DI FISSAGGIO:

Kit FL67x70-1,2:Kit di fissaggio a filo su piastre da 1,2 mm
Kit FL67x70-2:Kit di fissaggio a filo su piastre da 2 mm
Kit cornice VG009:Kit fissaggio con cornice normale

Manuale display LCD*60X* programmabile (modello seriale)

DATI TECNICI

AREA VISIBILE	50x54 mm
DIMENSIONI SCHEDA	95x62x15 mm
ALIMENTAZIONE	12-24 VDC ± 10%
ASSORBIMENTI (SENZA PULSANTI)	40mA nominale – 80mA MAX
POTENZA USCITE (L0-L1)	1 W
RANGE TEMPURATURA DI FUNZIONAMENTO	da -15°C a +50°C

Connettori Alimentazione

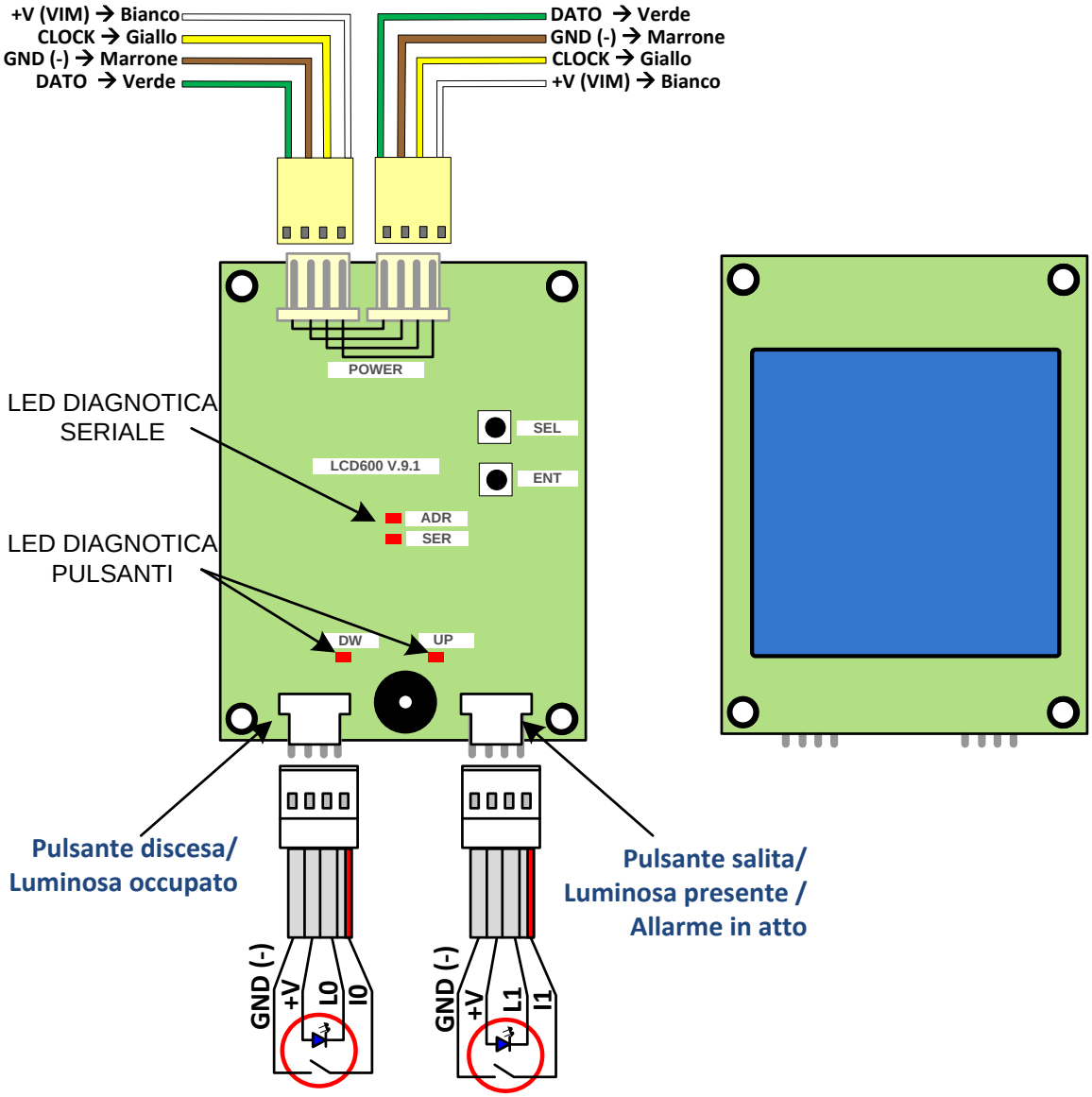

Connettori Pulsanti

NOTA: Consultare il manuale della scheda quadro per verificare la funzione degli ingressi/uscite. (I0-I1-L0-L1)

LED DI DIAGNOSTICA:

DIAGNOSTICA PULSANTI :Alla pressione dei pulsanti si accendono i relativi led DW (pulsante chiamata in discesa) e UP (pulsante chiamata in salita)

DIAGNOSTICA SERIALE:

LED SER: Seriale:

-lampeggio lento (1 sec on e 1 sec. Off) la scheda riceve correttamente i dati seriali.

-lampeggio veloce: collegamenti seriale interrotti o errati/ seriale disattivato dalla programmazione della scheda quadro;

LED ADD: Indirizzo di piano: Indica l'indirizzo del piano programmato (1 lampeggio=piano più basso) tra una visualizzazione e l'altra bisogna attendere 3 secondi.

PROGRAMMAZIONE:

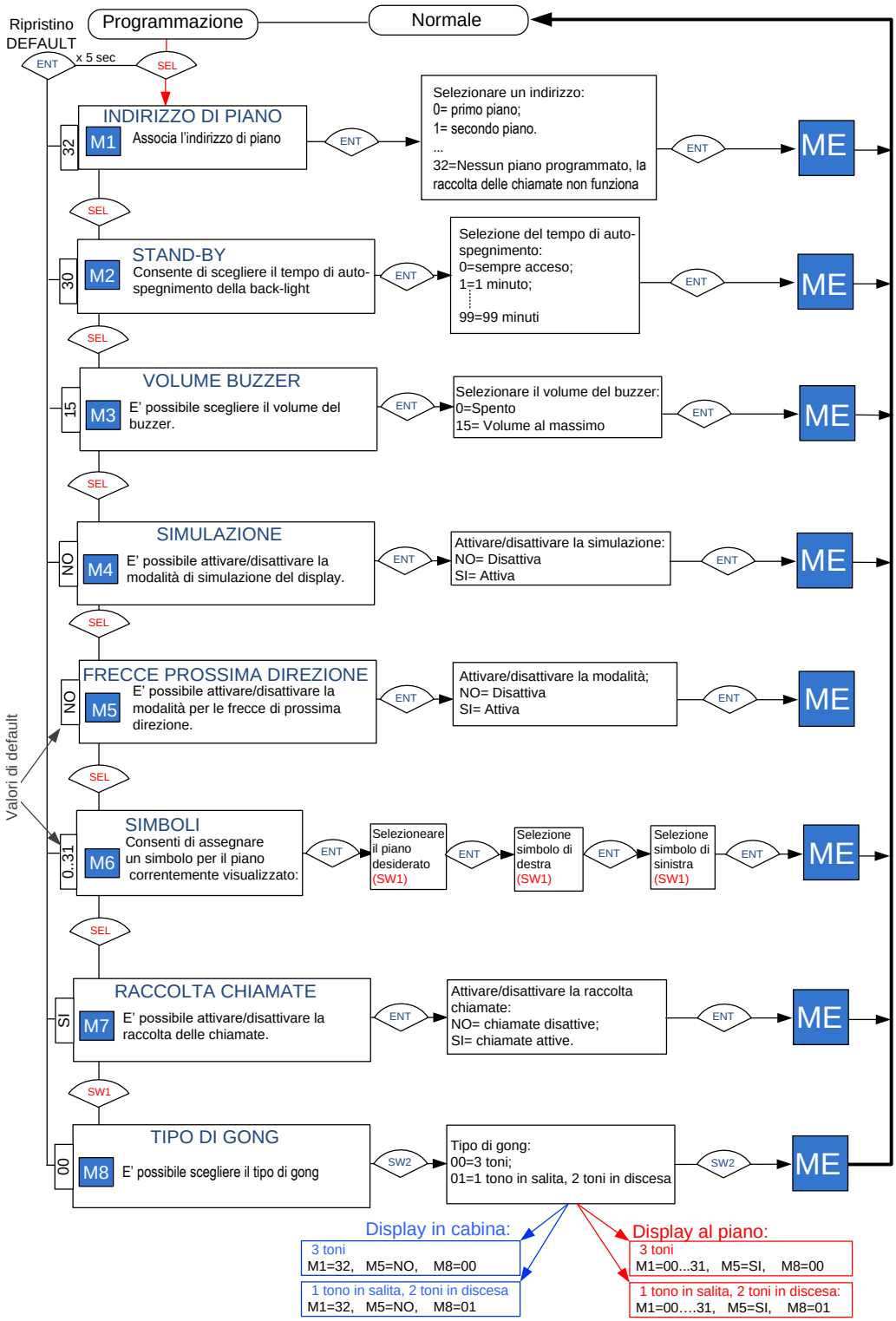

MONTAGGIO CON CORNICE:

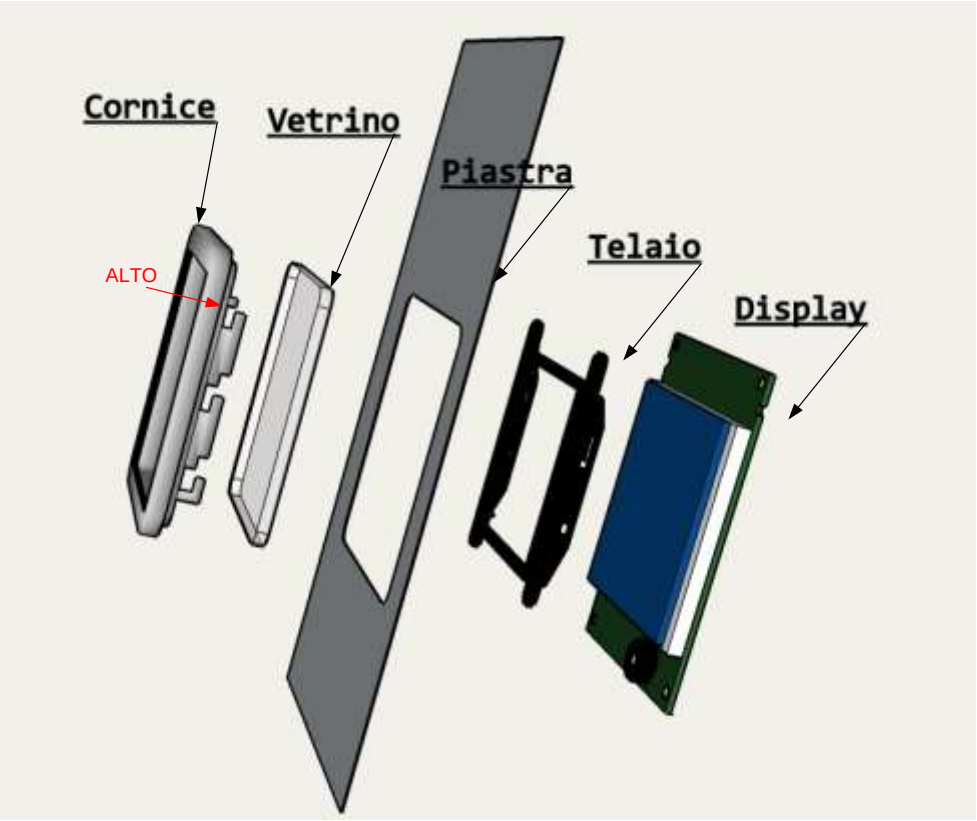

Scasso display

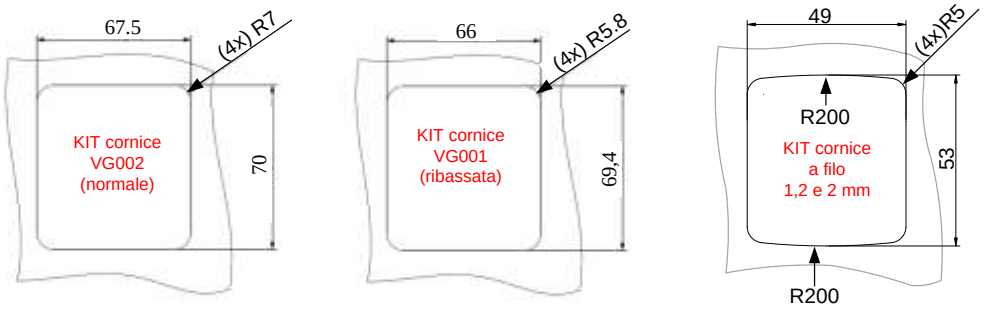

Dimensioni scheda:

