ELSYSTEMITALIA
ELETTRONICA E SISTEMI · QUADRI ELETTRICI DI MANOVRA PER IMPIANTI ELEVATORI
www.elsystemitalia.com

LCD565-A, LCD569-A
EASY565-A, EASY574-SER
LCD570-SER, LCD579-SER

Rev. 8 **Firmware: dalla v 2.1**

LCD565-A (connettori AMP per I/O)
LCD570-SER (connettori Mini spox per I/O)




- **Display seriale con segnalazione di sovraccarico allarme in atto e allarme ricevuto;**
- **Raccoglie, fino a 17 pulsanti di cabina (fino a 24 con le espansioni);**
- **Ingresso chiave per abilitare/disabilitare le chiamate di cabina.**

LCD569-A (connettori AMP per I/O)
LCD579-SER (connettori Mini spox per I/O)

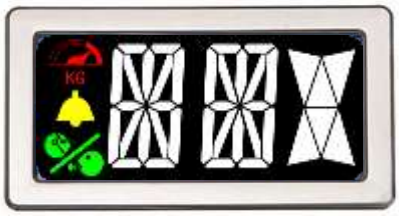
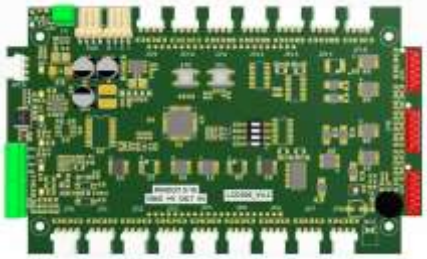

- **Display seriale con segnalazione di sovraccarico allarme in atto e allarme ricevuto;**
- **Raccoglie, fino a 17 pulsanti di cabina (fino a 24 con le espansioni);**
- **Ingresso chiave per abilitare/disabilitare le chiamate di cabina.**

Scheda raccolta chiamate senza display:
EASY565-A (connettori AMP per I/O)
EASY574-SER (connettori Mini spox per I/O)

- **Raccoglie, fino a 17 pulsanti di cabina (fino a 24 con le espansioni);**
- **Ingresso chiave per abilitare/disabilitare le chiamate di cabina.**

KIT FISSAGGIO

CODICE	DESCRIZIONE
VG003	Kit cornice cromata
VG004	Kit cornice dorata
VG007	Kit cornice canna di fucile
VG008	Kit cornice nichelata satinata
KIT FL174 X79-1.2	Kit fissaggio a filo (sp. 1,2 mm)
KIT FL174 X79-2	Kit fissaggio a filo (sp. 2 mm)

1 DATI TECNICI

Alimentazione	12÷24 Vdc ±10%
Assorbimento	▫12 V DC: Max 60mA ▫ 24 V DC: Max 30mA
Area visibile	123x57 mm
Spessore lamiera	Max 3mm con cornice 1.2 mm o 2 mm a filo
Range temperatura funzionamento	-5°C/+40°C
Modalità di lavoro	Seriale V.
Durata di vita	100% luminosità → 25 000 Ore
Intensità luminosa	350 cd/ m^2

2 PINOUT E IMPOSTAZIONE

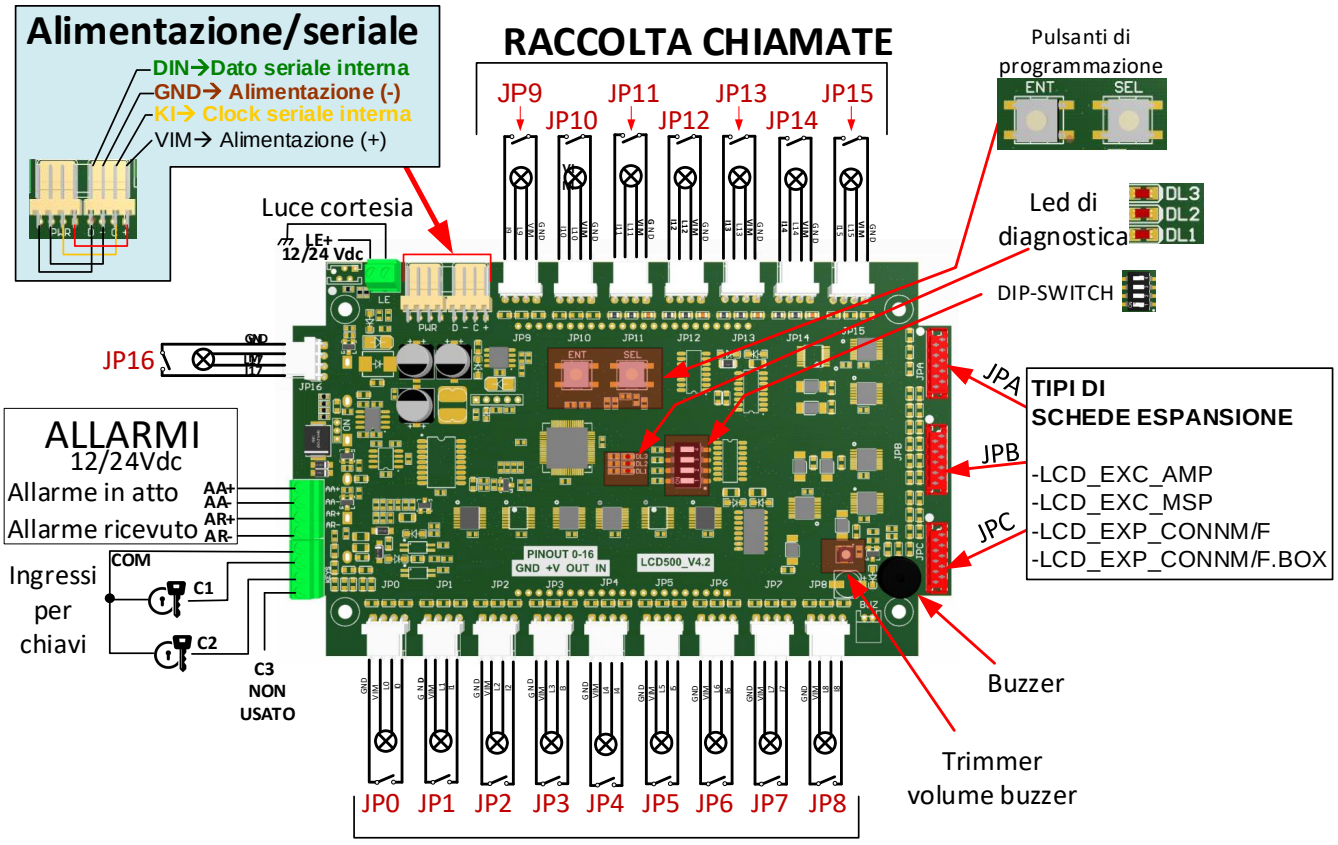

PINOUT	
CONNETTORE	**FUNZIONE I/O scheda quadro**
JP0	Ingresso 0 / Uscita 0
JP1	Ingresso 1 / Uscita 1
JP2	Ingresso 2 / Uscita 2
….	….
JP15	Ingresso 15 / Uscita 15
JP16	Ingresso 17 / Uscita pilotata dal display, si attiva alla pressione dell'ingresso 17

PINOUT	
CONNETTORE	**FUNZIONE I/O scheda quadro**
JPA-1, JPA-2, JPA-3, JPA-4	Ingresso 12-13-14-15 Uscita 12-13-14-15
JPB-1, JPB-2, JPB-3, JPB-4	Ingresso 16-17-18-19 Uscita 16-17-18-19
JPC-1, JPC-2, JPC-3, JPC-4	Ingresso 20-21-22-23 Uscita 20-21-22-23

Consultare il manuale della scheda quadro per le funzioni di ogni ingresso / uscita.

IMPORTANTE: IMPOSTARE SEMPRE IL DIP-SWITCH 3=OFF

3 ESPANSIONI

COLLEGAMENTO FINO A 24 PULSANTI AMP DI CHIAMATA:

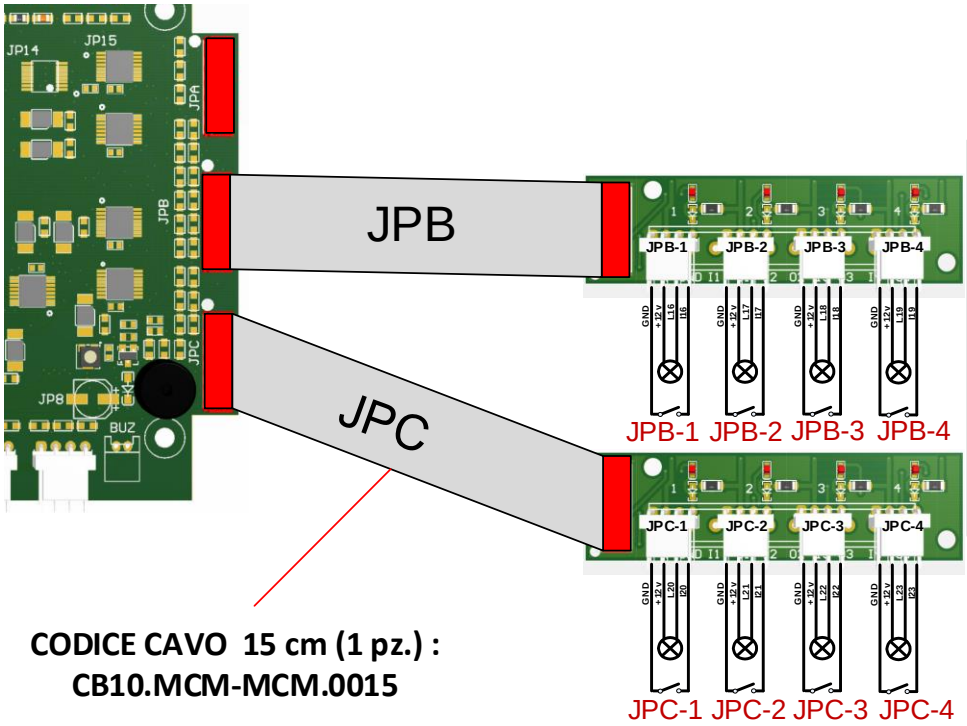

CODICE CAVO 15 cm (1 pz.) :
CB10.MCM-MCM.0015

CODICI ESPANSIONI

ESPANSIONE CON CONNETTORI AMP:
LCD_EXP_AMP

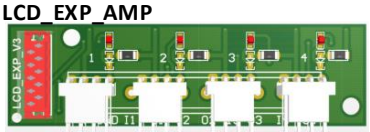

ESPANSIONE CON CONNETTORI MINI SPOX: LCD_EXP_MSP

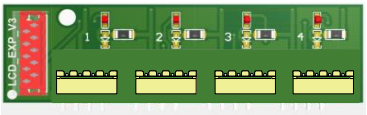

***Fissaggio con biadesivo**

COLLEGAMENTO ESPANSIONI PER SEGNALI DI SERVIZIO:

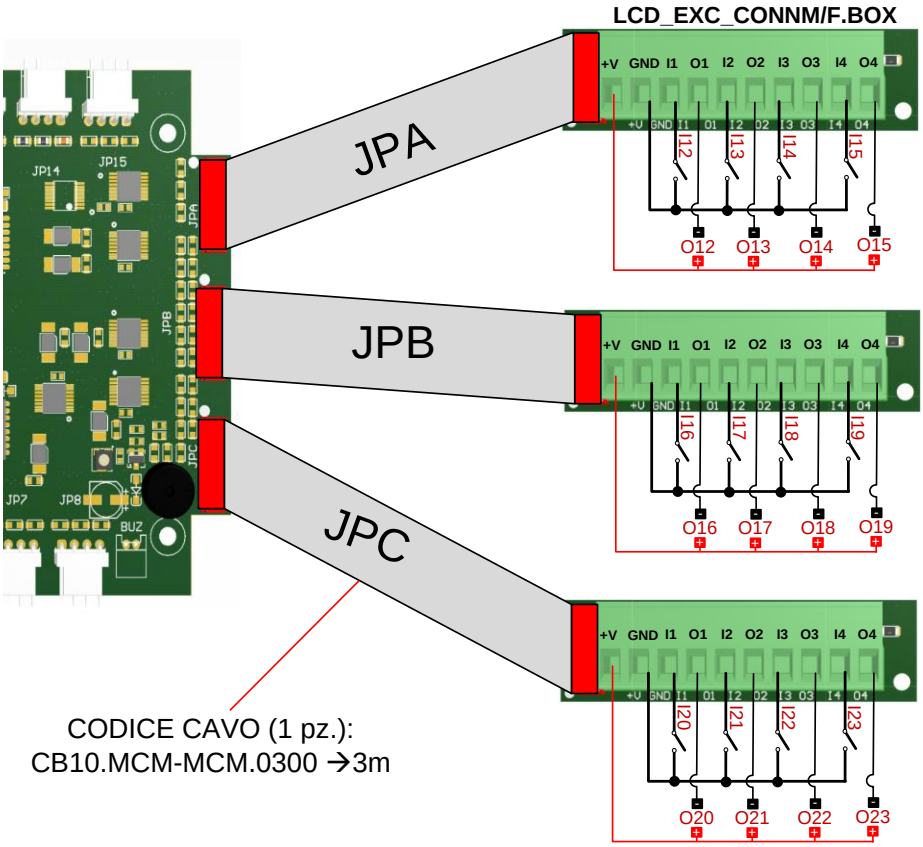

CODICE CAVO (1 pz.):
CB10.MCM-MCM.0300 →3m

CODICI:

LCD_EXP_CONNM/F

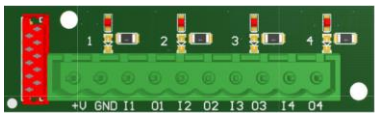

***Fissaggio con biadesivo**

LCD_EXP_CONNM/F.BOX

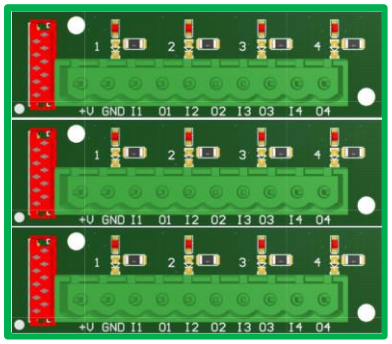

***Montaggio su guida DIN**

4 PROGRAMMAZIONE

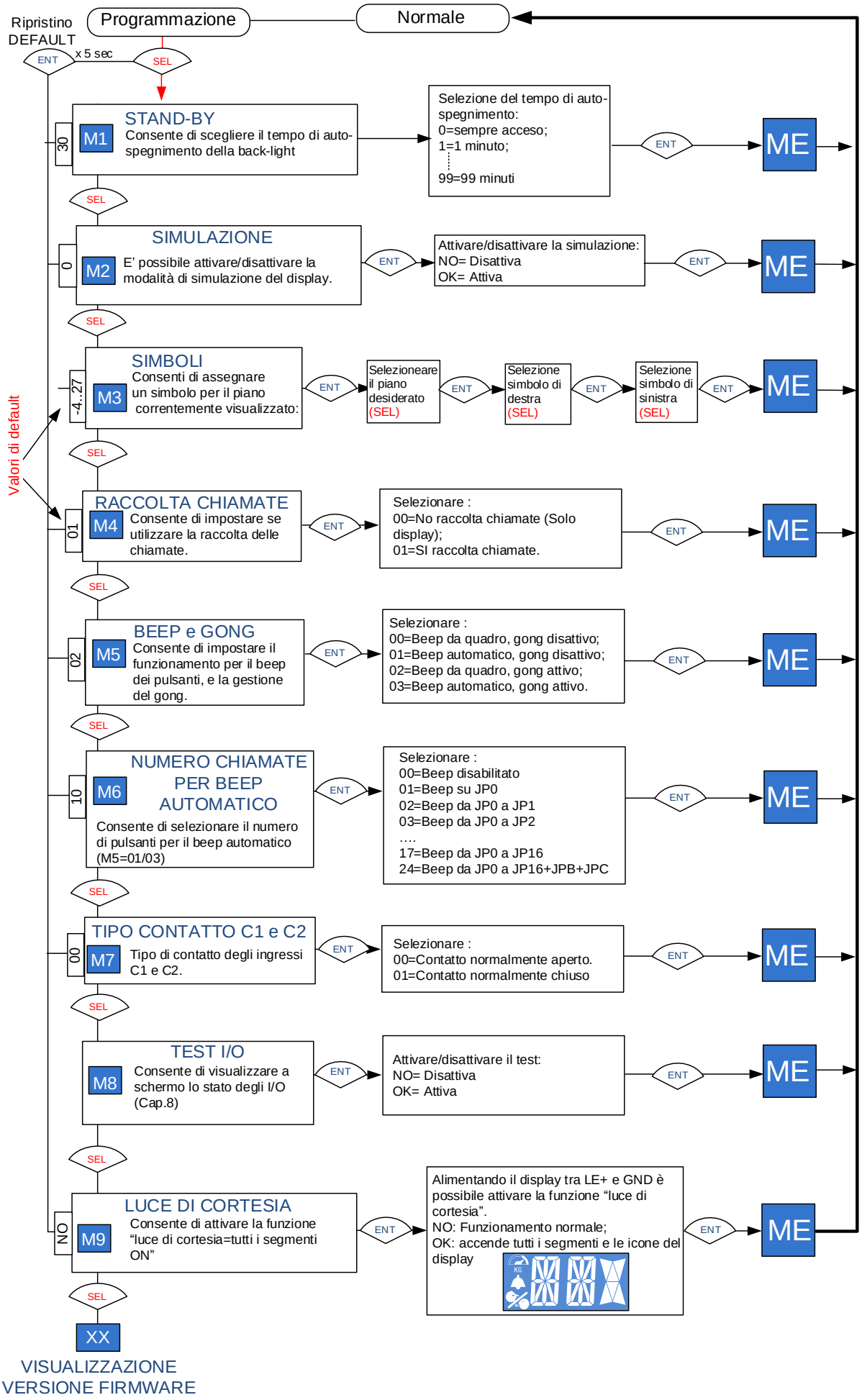

5 FUNZIONE DEI DIP-SWITCHES

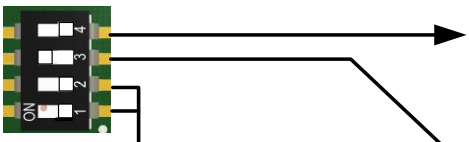

4 = REGISTRAZIONE CHIAVI (par.6)

INDIRIZZO SERIALE 1 2

3 = OFF NON MODIFICARE!

OFF	OFF	Indirizzo 0
ON	OFF	Indirizzo 1
OFF	ON	Indirizzo 2
ON	ON	Indirizzo 3

6 PROCEDURE REGISTRAZIONE CHIAVI

Il display mette a disposizione due ingressi C1 e C2 per la connessione delle chiavi.
Tramite queste chiavi sarà possibile DISABILITARE i pulsanti associati alla chiave stessa.
Per associare i pulsanti e le chiavi si prega di seguire la seguente procedura.

1. Verificare che tutti gli ingressi di pulsanti, servizi e sensori sul display e sulle espansioni siano aperti (Led DL3 OFF);
2. Solo per i display LCD, impostare il menù M7 al valore 00;
3. Chiudere a COM il morsetto C1 al quale connetteremo poi la chiave;
4. Portare a ON il dip-switch 4
5. Premere una volta ogni pulsante che si desidera disabilitare tramite chiave (il pulsante si accende), una seconda pressione annullerà la scelta (il pulsante si spegne)
6. Alla fine della procedura riportare il dip-switch 4 a OFF
7. Togliere la connessione tra COM e il morsetto C1;
8. Se necessario utilizzare una seconda chiave,ripetere la procedura dal punto 3, chiudendo questa volta il morsetto C2 su COM.
9. Nel caso in cui le chiavi utilizzate siano NORMALMENTE APERTE la procedura è terminata e avremo la situazione seguente:



PULSANTE ASSOCIATO

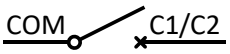

ABILITATO

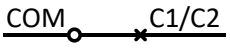

DISABILITATO

I pulsanti non associati saranno sempre abilitati.

10. Solo per i display LCD, nel caso in cui le chiavi utilizzate siano NORMALMENTE CHIUSE entrare nel menù di programmazione e impostare il menù M7 al valore 01. Avremo la situazione seguente:



PULSANTE ASSOCIATO

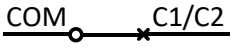

ABILITATO

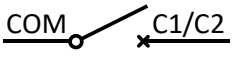

DISABILITATO

I pulsanti non associati saranno sempre abilitati.

7 LED DI DIAGNOSTICA

LED DL1: Collegamento seriale;

Lampeggio lento, 1 sec ON, 1 sec, OFF….la scheda riceve correttamente i segnali dalla seriale.

Lampeggio veloce, collegamenti della seriali errati o interrotti.

LED DL2: Il led DL2 lampeggia 1sec ON 1sec OFF se viene chiuso l'ingresso C1, per disabilitare le chiamate, se l'ingresso rimane aperto il led è sempre spento.

LED DL3: Si accende all'attivazione di un ingresso (I0,I1..).Se almeno un ingresso rimane attivo il led rimane sempre acceso.

8 TEST I/O

Per attivare la modalità test, entrare nel menù di programmazione e impostare il menù M8=OK.

A questo punto il display mostrerà a video lo stato degli ingressi, associando ad ogni segmento delle due cifre lo stato di un dato ingresso.

Ingresso attivo→segmento display spento.

All'attivazione di un ingresso (da I0 a I23) si attiverà la relativa uscita (Da O0 a O23).

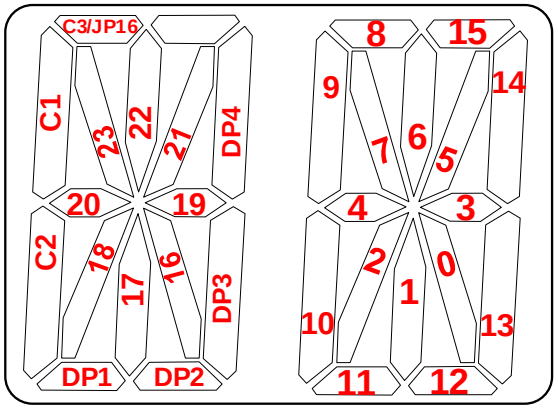

DP1= DIP-SWITCH 1
DP2= DIP-SWITCH 2
DP3= DIP-SWITCH 3
DP4= DIP-SWITCH 4

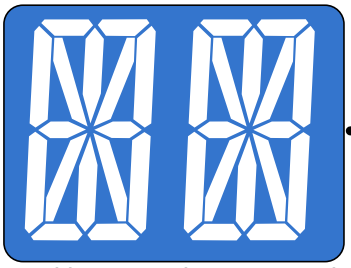

Tutti i segmenti sono accesi

TUTTI GLI INGRESSI SONO **OFF**

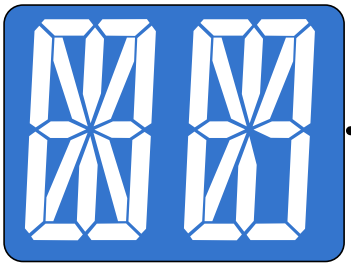

Un segmento spento

INGRESSO **"0"--> ON**

Per disattivare la modalità test, entrare nel menù di programmazione e impostare il menù M8=NO.

9 MONTAGGIO CON CORNICE

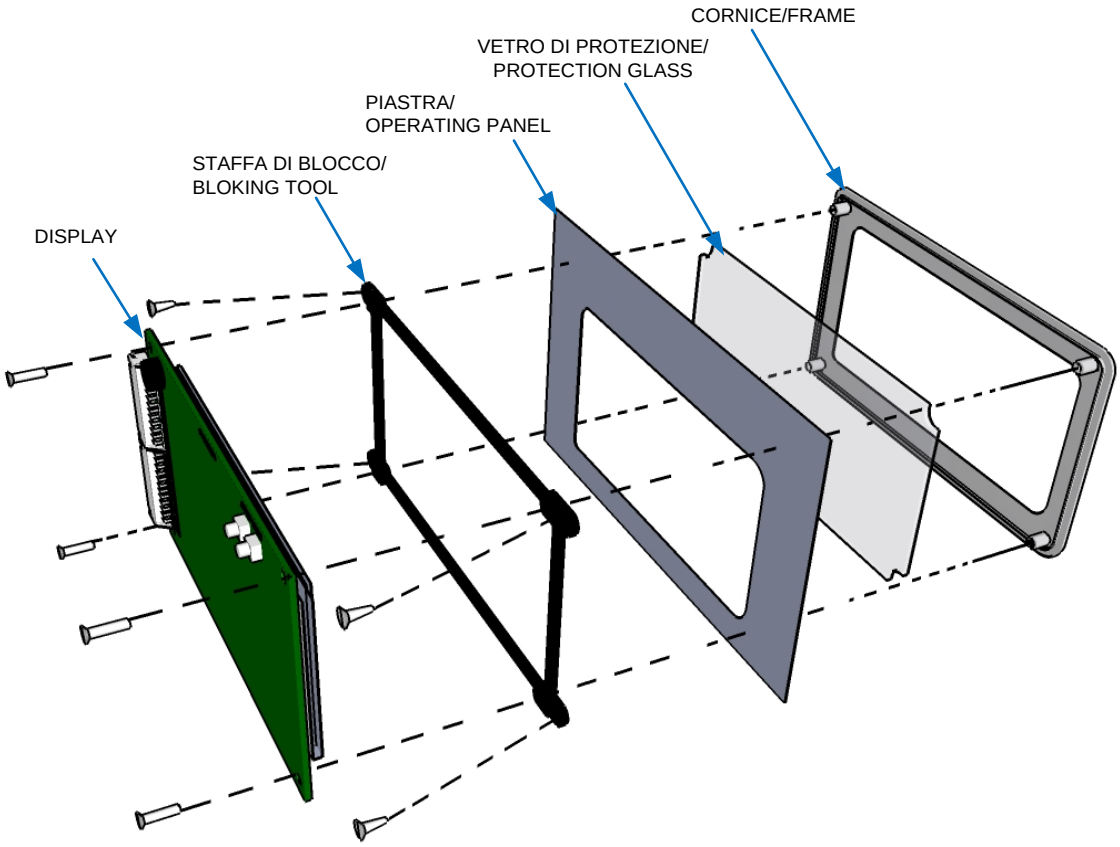

10 DIMENSIONI LCD

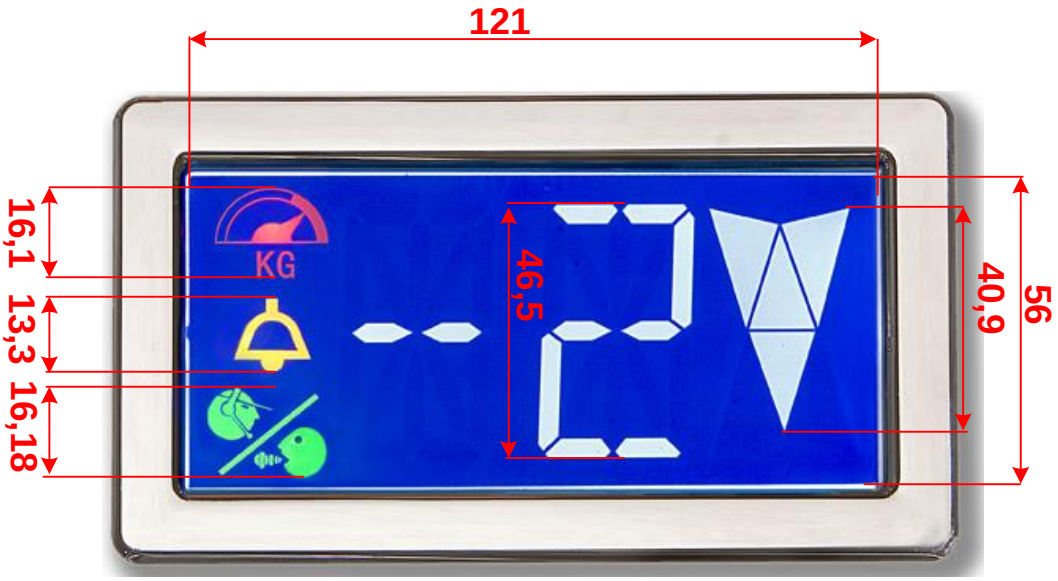

11 SCASSI

SCASSO CON CORNICE





CODICI KIT DI FISSAGGIO CON CORNICE

-KIT CORNICE VG003: **Cornice cromata;**
-KIT CORNICE VG004: **Cornice dorata;**
-KIT CORNICE VG007: **Cornice canna di fucile;**
-KIT CORNICE VG008: **Cornice nichelata satinata**

SCASSO A FILO



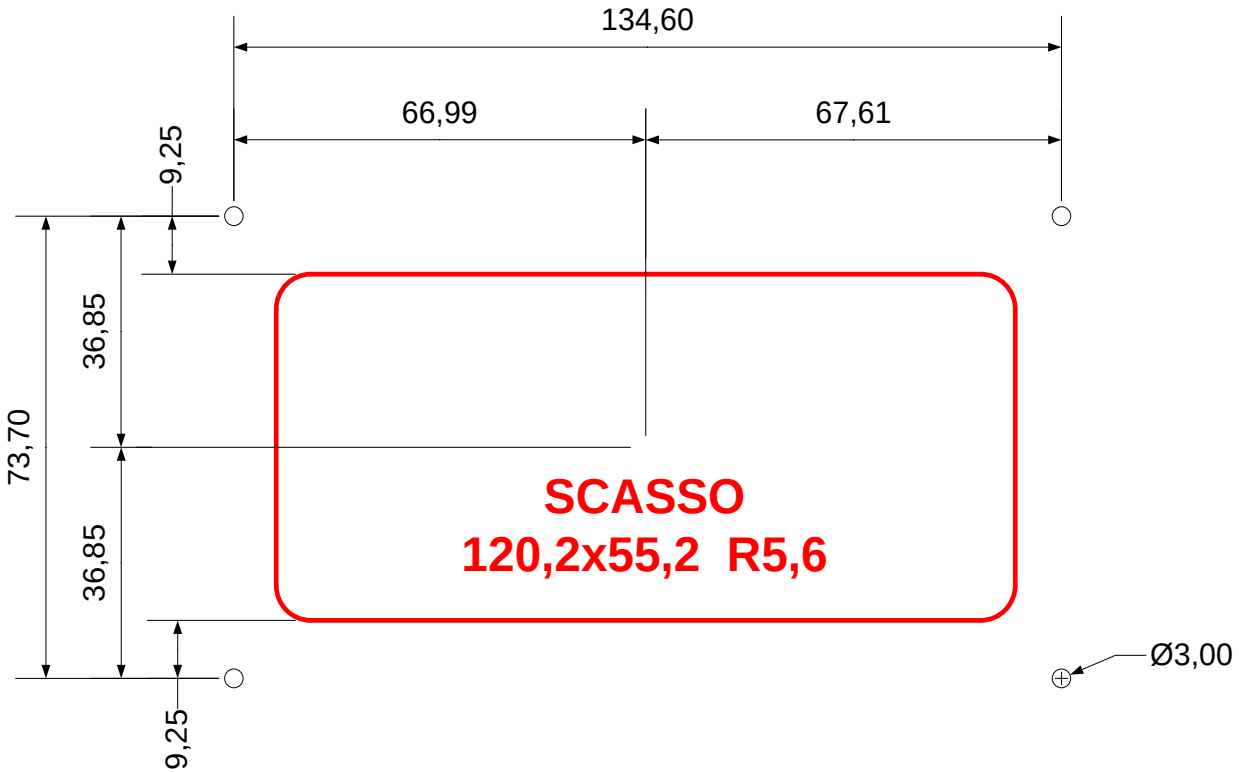

CODICI KIT DI FISSAGGIO A FILO

-KIT FL174 X79-1.2: **Kit fissaggio a filo da 1,2mm;**
-KIT FL174 X79-2: **Kit fissaggio a filo da 2mm;**

DIMENSIONI : in mm

12 DIMENSIONI

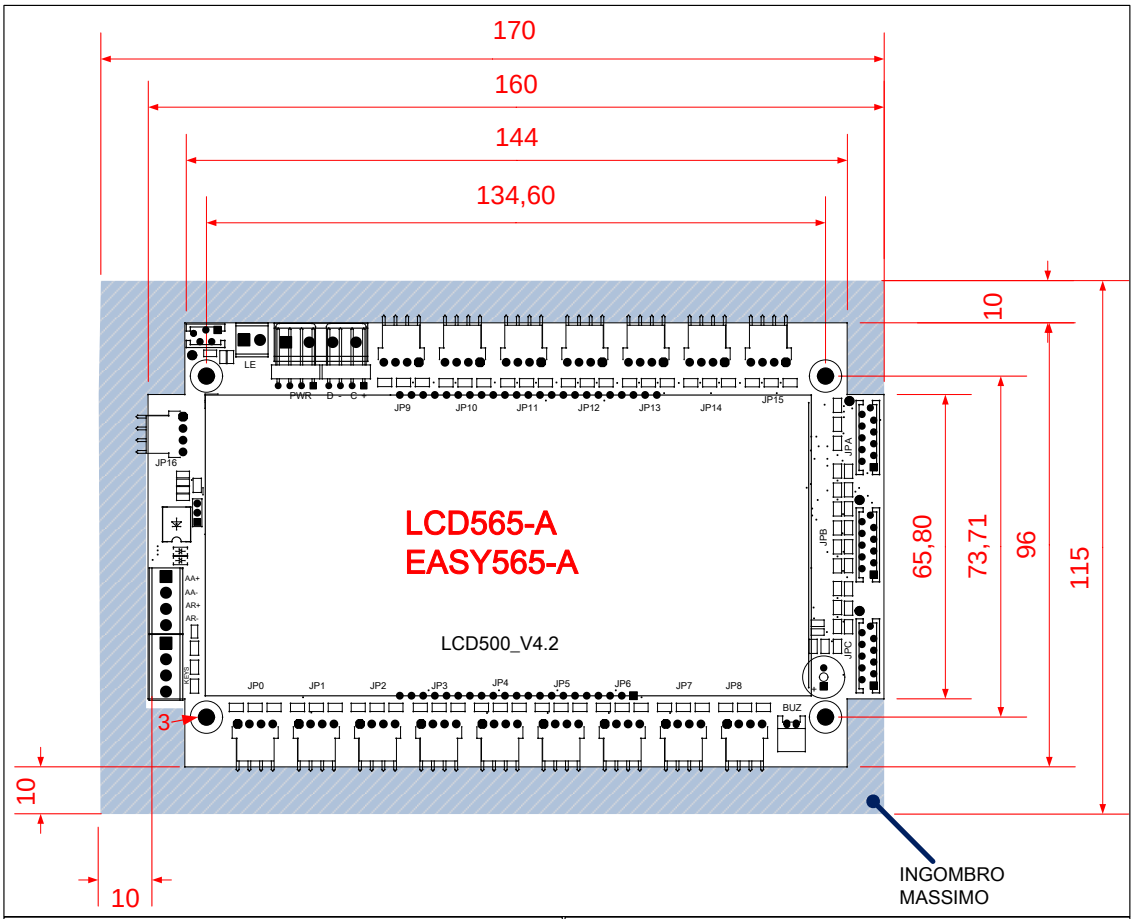

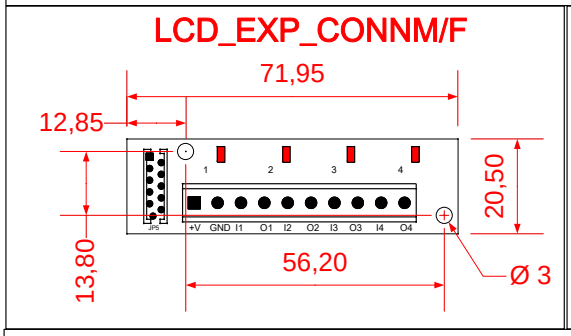

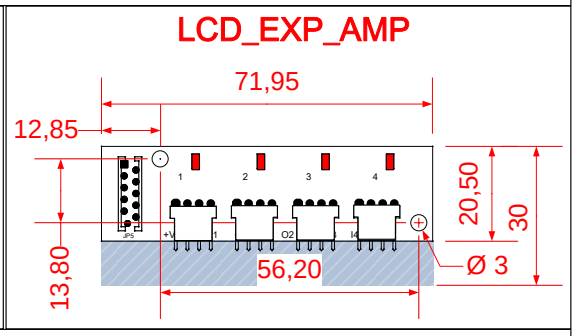

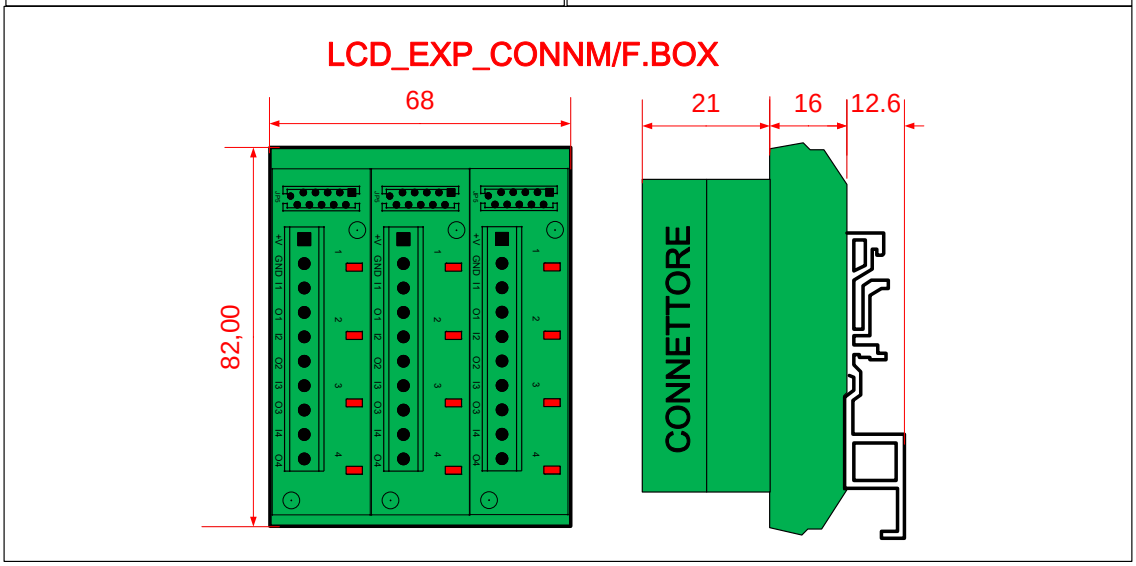

DIMENSIONI in: mm

13 SIMBOLI

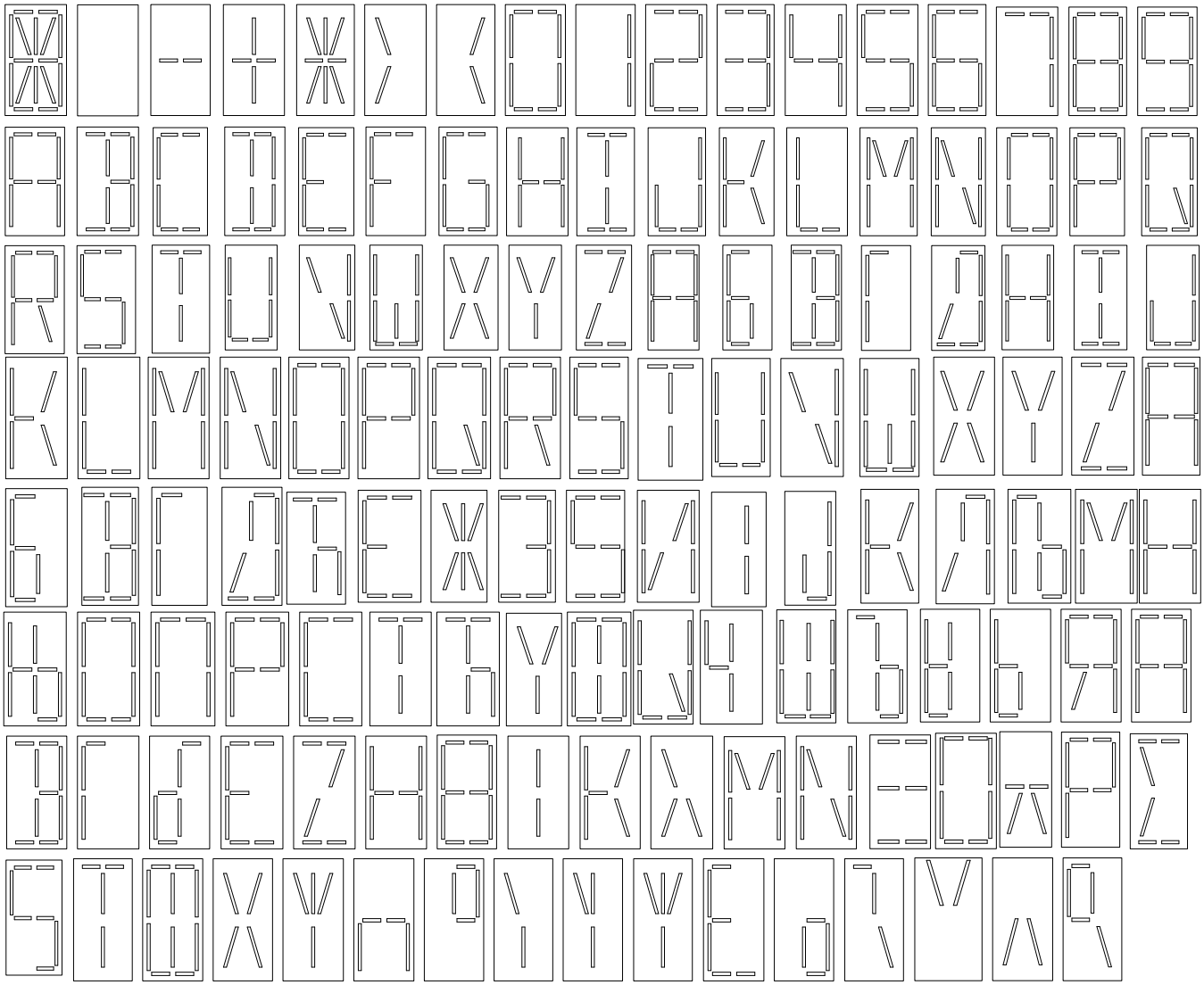



[IT] In caso di installazione del dispositivo su piastra metallica si raccomanda di connettere la stessa all'impianto di messa a terra.

[EN] If the device is installed on a metal plate, it is recommended to connect it to the grounding system.

[ES] Si el dispositivo está instalado en una placa metálica, se recomienda conectarlo al sistema de puesta a tierra.